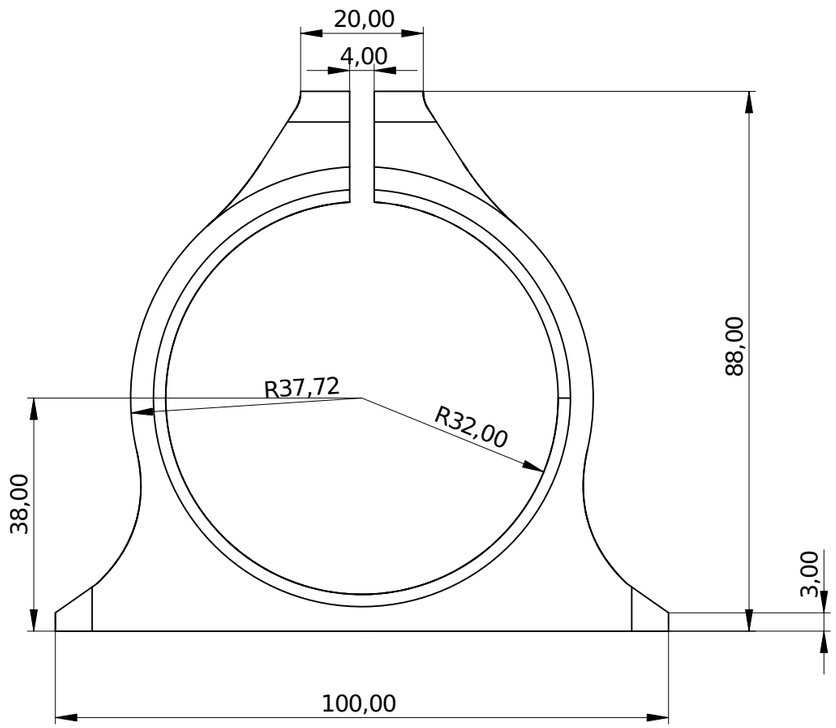
20,00
4,00
88,00
R37,72
R32,00
38,00
3,00
100,00

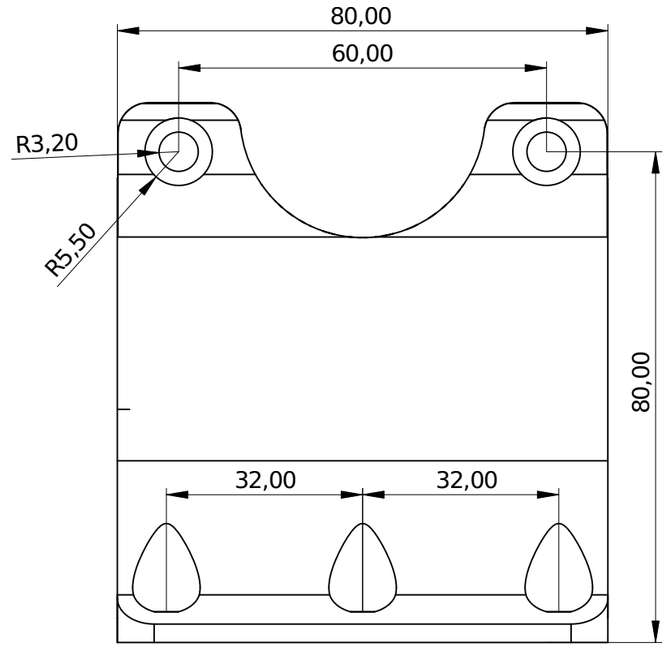
80,00
60,00
R3,20
R5,50
80,00
32,00
32,00

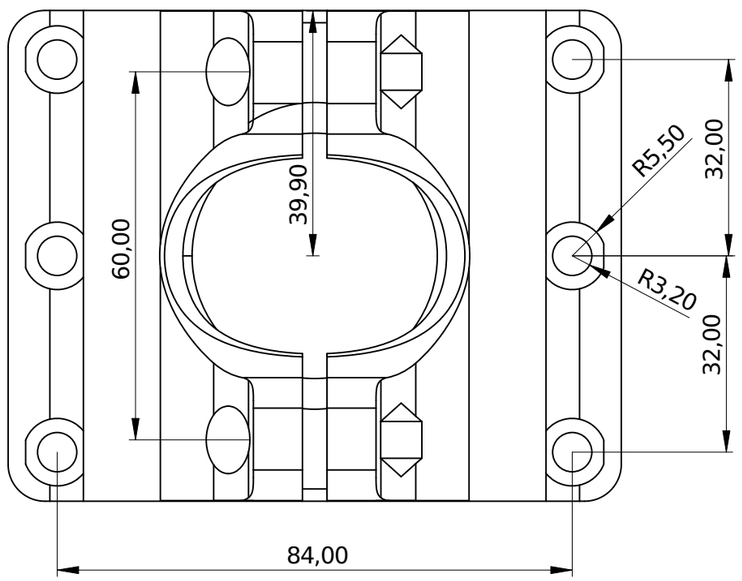
39,90
60,00
R5,50
32,00
R3,20
32,00
84,00

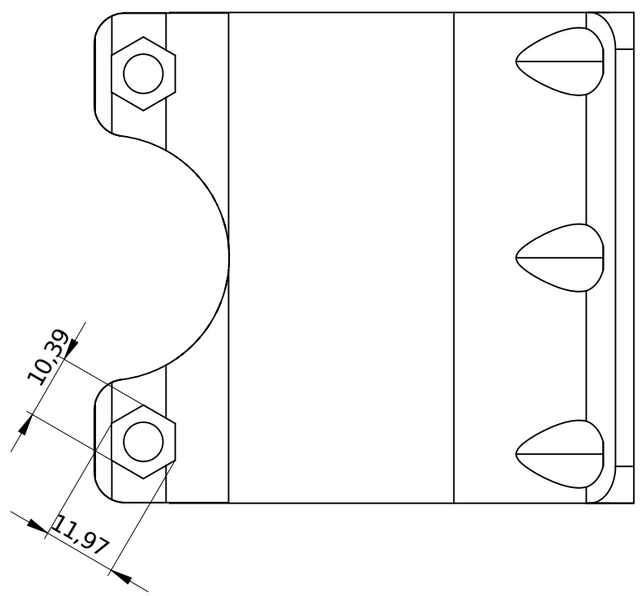
10,39
11,97